INSTRUCTIONS D'INSTALLATION

ST-130-CE-F / Rev1 02-20

EXTENSION DE CHUTE 48"

Temps d'assemblage approximatif : 60 min

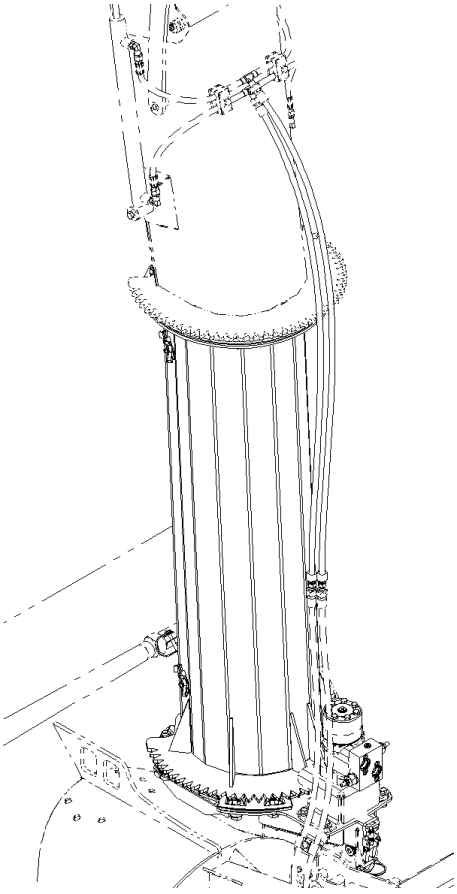

Pour Souffleuses SABER ST-130-69-64 & ST-150-69-64

S'IL VOUS PLAÎT LIRE ATTENTIVEMENT CE MANUEL

GARDER ACCESSIBLE EN TOUT TEMPS

INTRODUCTION

Ce document contient les Instructions d'Installation de l'Extension de chute ST-130-CE. Consulter le Manuel Opérateur de cet équipement pour les informations de sécurité, d'opération et de dépannage.

Illustrations

Les illustrations de ce manuel ne représentent pas nécessairement les pièces et équipements dans tous leurs détails et de façon exacte, mais elles sont conçues comme référence seulement.

Système d'orientation

Toutes les références à droite et à gauche sont à partir du siège de l'opérateur, en regardant l'équipement en train de fonctionner.

SÉCURITÉ

Ce symbole, le <<Symbole de Sécurité>> standard de l'industrie, est utilisé tout au long du manuel et sur les autocollants de sécurité de l'équipement pour avertir des dangers possibles de blessures. Il est essentiel de lire les instructions et les règles de sécurité avant d'entreprendre l'assemblage ou d'utiliser cet équipement.

DANGER:	Indique un danger immédiat qui causera la mort ou une blessure sérieuse s'il n'est pas évité.
AVERTISSEMENT:	Indique un danger potentiel qui peut causer la mort ou une blessure sérieuse s'il n'est pas évité.
ATTENTION:	Indique un danger potentiel qui peut causer une blessure.
IMPORTANT:	Indique que l'équipement ou la propriété peut être endommagé si les instructions ne sont pas suivies.
NOTE:	Donne des informations utiles.

INFORMATIONS GÉNÉRALES DE SÉCURITÉ

	AVANT DE COMMENCER • Lire toutes les instructions et consignes de sécurité dans ce manuel et sur les décalques de votre équipement. • Nettoyer l'espace de travail et l'équipement. • Stationner le véhicule sur une surface stable et de niveau, et appliquer les freins de stationnement. • Descendre l'équipement sur le sol. • Arrêter le moteur et retirer la clé. • Débrancher le câble négatif de la batterie. • Accrocher une étiquette "NE PAS FAIRE FONCTIONNER" dans l'aire de l'opérateur.		**PAS DE FUMEUR OU DE FLAMME NUE LORS DU REMPLISSAGE D'ESSENCE** • L'essence est extrêmement inflammable et dangereux. Ne jamais fumer près de l'essence. Si de l'essence est renversée sur le véhicule, son moteur, ou les pièces électriques, cela peut engendrer un incendie. • Ne jamais fumer pendant le remplissage d'essence du véhicule. Et toujours serrer le bouchon d'essence solidement et essuyer toute trace d'essence renversée.
	• Lors l'entretien de l'équipement, accrocher une étiquette "NE PAS FAIRE FONCTIONNER" visible du siège de l'opérateur et aux alentours. • Lors l'entretien ou la réparation de l'équipement, toujours descendre l'équipement au sol, arrêter le moteur et barrer les roues avec des blocs. • Lors l'entretien de l'équipement, toujours débrancher le câble négatif de la batterie. • Avant d'utiliser des outils, s'assurer de comprendre comment les utiliser correctement et utiliser des outils en bonne condition et du bon format pour le travail à faire.		• Avant de monter/descendre du véhicule, nettoyer les marches couvertes de boue. Toujours vous donner 3-points d'appui en montant ou descendant du véhicule. **ATTENTION** • **L'expression "3-points d'appui" signifie l'utilisation des deux jambes et d'une main ou des deux mains et d'une jambe lorsque vous montez ou descendez.**
	DÉMARRER EN TOUTE SÉCURITÉ • Ne pas effectuer les procédures ci-dessous quand vous démarrez le moteur : - court-circuiter les terminaux du démarreur - contourner l'interrupteur de sécurité de démarrage • Ne pas modifier ou enlever aucune partie du système de sécurité du véhicule. • Avant de démarrer le moteur, s'assurer que tous les leviers de changement de vitesse sont mis au neutre ou désengagés. • Ne pas démarrer le moteur quand vous êtes sur le sol. Démarrer le moteur seulement à partir du siège de l'opérateur.		• Ne pas retirer le bouchon du radiateur lorsque le moteur est en marche, ni immédiatement après qu'il s'est arrêté. Sinon, de l'eau bouillante peut être éjectée du radiateur. Ne retirer le bouchon du radiateur que lorsque sa température est suffisamment basse pour être touchée à main nue. Desserrer lentement le bouchon pour laisser s'échapper la pression avant de le retirer complètement.
	DÉMARRER LE MOTEUR EN TOUTE SÉCURITÉ • Avant de démarrer le moteur, toujours s'asseoir sur le siège de l'opérateur et s'assurer que le secteur est sûr et libre. • Ne jamais démarrer le moteur autrement qu'à partir du siège de l'opérateur, car c'est très dangereux. • Toujours vérifier et s'assurer que les leviers de contrôle ne sont pas engagés avant de démarrer le moteur. • Ne jamais démarrer le moteur par court-circuitage du démarreur. Ceci n'est pas seulement dangereux, mais peut endommager le véhicule.		• Les moteur, tuyau d'échappement, radiateur, lignes hydrauliques, etc., ont des pièces qui demeurent très chaudes même après que le moteur a été arrêté. Rester éloigné de ces pièces, car il y a danger de brûlures en les touchant. Le liquide de refroidissement, le liquide hydraulique et l'huile demeurent aussi chauds. Ainsi ne pas essayer de retirer les capuchons ou bouchons, etc., avant que les liquides ne soient suffisamment refroidis. • S'assurer la température du liquide de refroidissement est suffisamment refroidie avant d'ouvrir le bouchon du radiateur. Aussi, comme l'intérieur du radiateur est pressurisé, desserrer en premier le bouchon pour relâcher la pression avant de le retirer complètement.
	• Porter des vêtements appropriés pour travailler sur l'équipement. Ne pas porter des vêtements amples car ils peuvent être saisis sur les commandes du véhicule. • Lors d'un travail sur l'équipement, utiliser tous les équipements de sécurité, tel que casque, lunettes et chaussures de sécurité, qui sont requis par la loi ou les règlements. • Ne jamais effectuer l'entretien quand vous êtes somnolent ou sous l'influence de l'alcool ou de drogues.		• La graisse à l'intérieur du cylindre est sous haute pression. Il est très dangereux de desserrer rapidement un embout de graissage car il peut être éjecté. Toujours desserrer les embouts lentement. • Et ne jamais se mettre en face d'un embout de graissage lorsque vous le desserrez.
	ÊTRE PRÊT POUR TOUTE URGENCE • Garder une trousse de premiers soins et un extincteur à portée de la main de sorte que vous pouvez l'utiliser lorsque nécessaire. • Garder à portée de main les informations de contact d'urgence pour les médecins, les hôpitaux et les salles d'urgence.		**ÉVITER UN INCENDIE** • L'essence est très inflammable et explosive sous certaines conditions. Ne pas fumer ou laisser des flammes ou des étincelles dans votre zone de travail. • Afin d'éviter des étincelles provenant d'un court-circuit accidentel, toujours débrancher en premier le câble négatif de la batterie et le rebrancher en dernier. • Les gaz de la batterie peuvent causer une explosion. Tenir éloignés du dessus de la batterie les étincelles et la flamme nue, spécialement lorsque vous rechargez la batterie. • S'assurer de ne pas renverser d'essence sur le moteur.
	GARDER UNE BONNE CIRCULATION D'AIR DANS LA ZONE DE TRAVAIL • Si le moteur est en opération, s'assurer que la zone est bien aérée. Ne pas opérer le moteur dans un endroit clos. Les gaz d'échappement contiennent du monoxyde de carbone toxique.		**DISPOSER DES DÉCHETS LIQUIDES CORRECTEMENT** • Ne jamais éliminer les déchets liquides sur le sol, dans une rigole, une rivière, un étang ou un lac. Toujours disposer des substances dangereuses tel que les déchets d'huile, de réfrigérant et de liquide électronique selon les règlements de protection de l'environnement en vigueur.

INFORMATIONS GÉNÉRALES DE SÉCURITÉ

	• La pression dans le circuit hydraulique demeure sous pression même après que le moteur est arrêté. Avant de retirer des pièces, tel que des composantes hydrauliques du véhicule, relâcher en premier la pression. Prendre note que lorsque vous relâchez la pression, le moteur lui-même ou/et l'équipement peuvent bouger subrepticement, sans avertissement, alors soyez très prudent lorsque vous relâchez la pression. • De l'huile qui jaillit sous pression est extrêmement dangereuse, car elle peut perforer votre peau ou vos yeux. Aussi, de l'huile s'échappant d'un trou de la grosseur d'une tête d'épingle n'est pas visible. Alors lors de la vérification pour des fuites d'huile, toujours porter des lunettes de sécurité ou des gants et utiliser un carton ou un morceau de bois pour vous protéger contre l'huile.	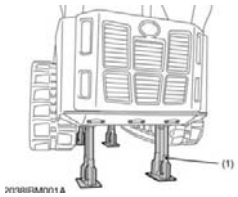	• Lorsque vous devez accéder dessous le véhicule pour faire l'entretien, s'assurer de supporter le véhicule avec des chandelles de sécurité. Se mettre sous le véhicule supporté par ses propres cylindres hydrauliques ou par des jacks hydrauliques peut être extrêmement dangereux, dans l'éventualité où il survient une fuite hydraulique ou un incident semblable. (1) Chandelle de sécurité
	• Ne pas ouvrir un système hydraulique sous pression. Le liquide sous haute pression qui reste dans les lignes hydrauliques peut causer de sérieuses blessures. Ne pas déconnecter ou réparer les lignes hydrauliques, capteurs, ou tout autre composantes entre la pompe hydraulique et les injecteurs sur les moteurs avec un système de carburant à rampe commune sous haute pression. • Porter un protecteur d'oreilles adéquat (bouchons ou cache-oreilles) afin d'éviter des blessures causées par des bruits forts. • Faire attention au choc électrique. Le moteur génère un haut voltage de plus de DC100 V dans le ECU et est appliqué à l'injecteur.		• Lorsqu'il est nécessaire d'ouvrir le couvert du moteur ou le capot pour faire l'entretien du véhicule, toujours les maintenir ouverts à l'aide d'un bras de support. • S'il est absolument nécessaire de faire tourner le moteur pendant que vous travaillez sur le véhicule, s'assurer que vous êtes loin des pièces en rotation ou en mouvement. Prendre soin aussi de ne rien laisser près des pièces en mouvement, tel que des outils ou chiffons.
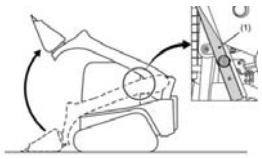	• S'assurer que l'arrêt du bras de relevage est engagé adéquatement avant d'effectuer un travail sous les bras de relevage élevés. Ne jamais tenter de faire un travail ou se déplacer sous des bras de relevage quand ils ne sont pas supportés adéquatement. • Garder à l'esprit que les bras de relevage peuvent tomber toutes les fois que les lignes hydrauliques sont déconnectées, desserrées ou retirées. Tout mauvais fonctionnement ou défaillance dans les systèmes hydrauliques peut aussi faire tomber les bras de relevage. • Toujours effectuer les réparations ou entretien nécessaires quand l'arrêt du bras de relevage devient endommagé ou fonctionne mal, ou qu'une pièce est manquante. Un arrêt de bras de relevage endommagé ou fonctionnant mal peut causer la chute des bras de relevage, engendrant des blessures sérieuses ou la mort. (1) Arrêt de bras de relevage		

⚠ INFORMATIONS DE SÉCURITÉ

Avant l'Utilisation

1. Stationner le tracteur/l'équipement sur un terrain plat, mettre au point mort, appliquer le frein de stationnement, débrayer la prise de force, abaisser l'équipement au sol, placer tous les leviers de contrôle au neutre, couper le contact, retirer la clé et s'assurer que les composantes en rotation sont arrêtées AVANT de procéder à des ajustements.

2. Ne pas mettre les mains ou les pieds sous l'équipement et le sous-châssis.

3. Ne pas utiliser un équipement défectueux ou avec des pièces manquantes. S'assurer que tout l'entretien nécessaire a été effectué avant l'utilisation de l'équipement.

4. Garder le tracteur/l'équipement propre. Une accumulation de neige, de saleté ou de glace peut affecter le fonctionnement et occasionner des blessures corporelles sérieuses.

5. N'apporter aucune modification à cette souffleuse à neige, ses composantes ou ses utilisations. Si vous avez des questions sur des modifications, communiquer avec votre concessionnaire. Le manufacturier ne prendra aucune responsabilité si des pièces ou des accessoires non-approuvées ont été utilisés et que des dommages ont résulté.

6. Ne jamais utiliser l'équipement sans que les gardes et autres dispositifs de sécurité ne soient en place. Tous les gardes protecteurs du véhicule et de l'équipement doivent être correctement installés. Lorsqu'il est nécessaire de les enlever, les remettre en place immédiatement.

7. Toujours s'assurer que les composantes de l'équipement sont installées correctement et serrées fermement.

8. À intervalles réguliers, vérifier l'usure de toutes les pièces mobiles et REMPLACER PAR DES PIÈCES D'ORIGINE en cas d'usure excessive.

9. Avant d'utiliser la souffleuse à neige, nettoyer la surface de travail. Enlever tout objet pouvant être ramassé et projeté. Marquer chaque objet qui ne peut pas être enlevé, tel tuyau, butée, etc.

10. Inspecter la souffleuse à neige après avoir frappé tout objet pour déceler toutes les pièces qui seraient endommagées ou une source de danger.

11. Manipuler le carburant avec soin car il est très inflammable. Utiliser un contenant sécuritaire approuvé pour le carburant.

12. Ne jamais ajouter de l'essence pendant que le moteur est en marche ou très chaud.

13. Remplir le réservoir de carburant à l'extérieur en étant prudent. Refermer le bouchon du réservoir et du contenant et essuyer le carburant renversé.

14. Vérifier toutes les commandes régulièrement et faire les ajustements nécessaires. S'assurer que les freins sont bien ajustés. Vérifier régulièrement les écrous et les boulons afin qu'ils soient bien serrés, en particulier les moyeux de roue et les écrous des jantes.

15. S'assurer que le véhicule a des contrepoids et a des chaînes pour les pneus tel que recommandé par votre détaillant. Les poids offrent l'équilibre nécessaire pour prévenir le renversement, la perte de traction ou de direction. N'Utiliser que ceux recommandés par votre concessionnaire.

OPÉRATION – informations de sécurité

Pendant l'Opération

1. Ne jamais permettre à quiconque d'opérer le véhicule/l'équipement avant d'avoir lu le manuel de l'utilisateur et d'être complètement familier avec l'opération du véhicule/l'équipement. Le manque de connaissance de fonctionnement peut conduire à des accidents.

2. Ne jamais laisser de passagers avec vous sur le tracteur ou la souffleuse à neige. Il n'y a pas de place sûre pour les passagers. L'opérateur DOIT s'asseoir sur le siège du tracteur.

3. S'assurer qu'il n'y a personne près de la zone de travail.

4. Ne jamais utiliser l'équipement sans que les gardes et autres dispositifs de sécurité ne soient en place. Tous les gardes protecteurs du véhicule et de l'équipement doivent être correctement installés.

5. Stationner le véhicule/équipement sur un terrain plat, mettre au point mort, appliquer le frein, débrayer la prise de force, abaisser l'équipement au sol, placer tous les leviers de contrôle incluant les leviers de contrôle auxiliaire au neutre, couper le contact et retirer la clé AVANT de laisser le véhicule sans surveillance.

6. Toujours conduire le véhicule à des vitesses compatibles avec la sécurité, particulièrement sur des terrains accidentés, en traversant des fossés, ou lors de virages.

7. Faites extrêmement attention quand vous reculez.

8. N'utiliser que pendant le jour ou lorsque l'endroit est très bien éclairé par la lumière artificielle.

9. Prendre toutes les précautions possibles lors de l'utilisation sur des voies en gravier, des promenades ou des routes, ou lors de leurs traversées. Rester vigilant face aux dangers cachés et à la circulation.

10. Ne jamais stationner le véhicule sur une pente abrupte. Ne tentez pas de manœuvrer sur des pentes abruptes. Si cela s'avère nécessaire, faire très attention lors des changements de direction.

INSTALLATION

AVERTISSEMENT: Pour éviter des blessures sérieuses ou la mort: Lire et comprendre les INFORMATIONS DE SÉCURITÉ sur les pages précédentes avant l'installation et l'opération Effectuer tout l'assemblage avec l'ensemble correctement bloqué et supporté. SERRER TOUS LES BOULONS SELON LA TABLE DE SPÉCIFICATION DES COUPLES FOURNIE À LA FIN DE CETTE FEUILLE D'INSTRUCTION.

AVERTISSEMENT: Pour éviter des blessures sérieuses ou la mort: Stationner le véhicule sur un terrain plat, mettre au point mort, appliquer le frein de stationnement, débrayer la prise de force, placer tous les leviers de contrôle au neutre, couper le contact, retirer la clé et s'assurer que les composantes en rotation sont arrêtées AVANT de commencer l'installation ou de faire des ajustements.

Installation de l'Extension de Chute

1. **Figure 1:** Déconnecter les boyaux (item 1).
2. **Figure 2:** Enlever la boulonnerie (items 2-3-4) et les quatre guides (item 5). Puis retirer la chute (item 1). Enlever la boulonnerie (items 7-8-9-10-11) et le protecteur d'engrenage (item 6).

AVERTISSEMENT: Pour éviter des blessures sérieuses ou la mort: Vous pouvez maintenant passer à l'étape de l'*Installation de la Chute* sur l'extension de chute, mais vous devez vous assurer de bloquer l'extension de chute pour l'empêcher de basculer.

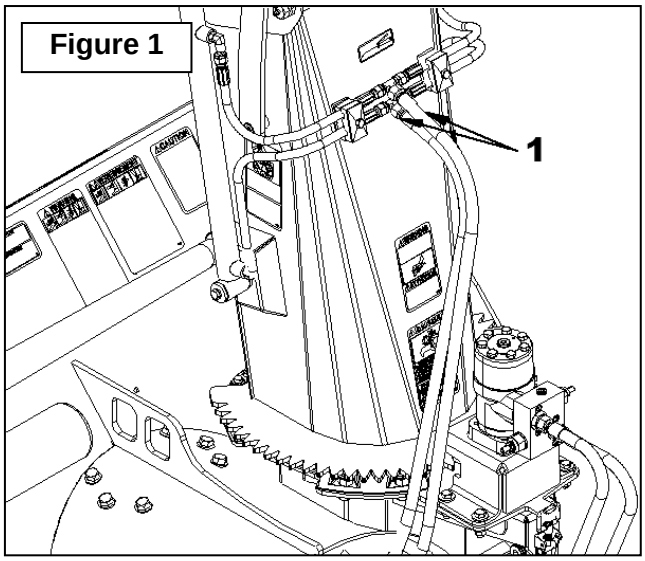

ATTENTION: Un liquide hydraulique/diesel qui s'échappe sous pression peut pénétrer la peau et causer des blessures sévères.

- **Ne pas utiliser les mains pour chercher une fuite. Utiliser un morceau de papier ou de carton pour chercher les fuites.**

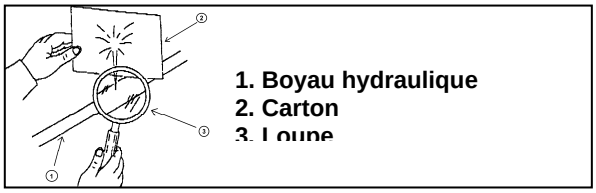

- **Arrêter le moteur et enlever la pression avant de connecter ou de déconnecter les lignes.**
- **Serrer toutes les connexions avant de démarrer le moteur ou de remettre la pression sur les lignes.**

Si un liquide est injecté dans la peau, obtenir immédiatement une attention médicale. Une gangrène peut en résulter.

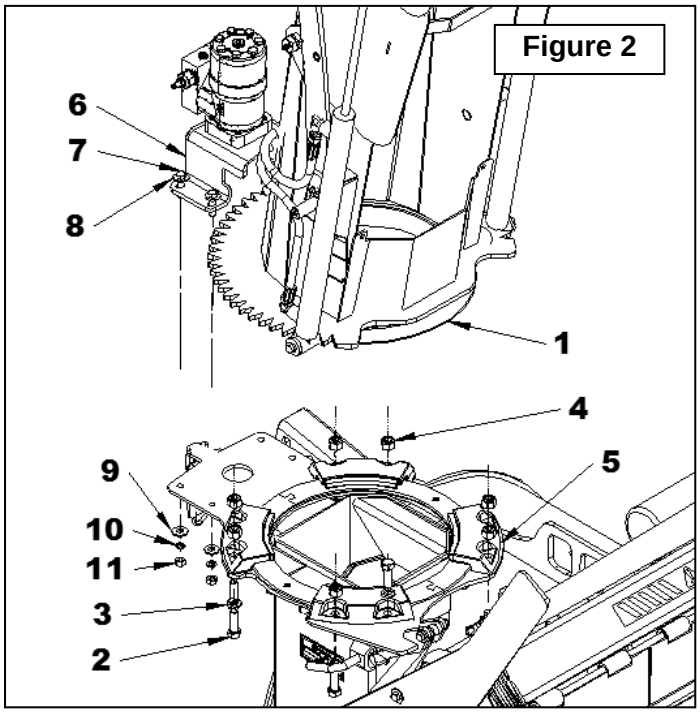

INSTALLATION

3. **Figure 2a** : À cette étape vérifier la hauteur (A) du moteur de rotation tel qu'illustré. Si la dimension de (A) est de plus de 6" passer à l'étape 6. Si la dimension de (A) est d'environ 5.3", vous devez changer le moteur pour un moteur plus puissant. Le moteur à utiliser est un moteur de 250cc qui porte le numéro 3910103.
4. **Figure 2a** : Retirer l'engrenage et sa quincaillerie 1/4" (items 3-4-5). Désassembler le moteur et le protecteur d'engrenage en retirant les boulons 3/8" et rondelles plates (items 6-7).
5. **Figure 2a** : Installer le nouveau moteur sur le protecteur d'engrenage (item 2).
6. **Figure 3:** Réinstaller le protecteur d'engrenage (item 1) avec le renfort arrière (item 2) et les espaceurs de moteur (item 7) à l'aide des boulons 3/8" x 1 1/2" (item 3), rondelles plates (item 4), rondelles de blocage (item 5) et écrous (item 6) retirés précédemment et tel qu'illustré sur la figure.
7. **Figure 2a** : Vérifier l'alignement de la hauteur, entre l'engrenage de la chute et l'engrenage du moteur. Si nécessaire, utiliser des rondelles plates 3/8" (item 8) pour ajuster l'alignement.

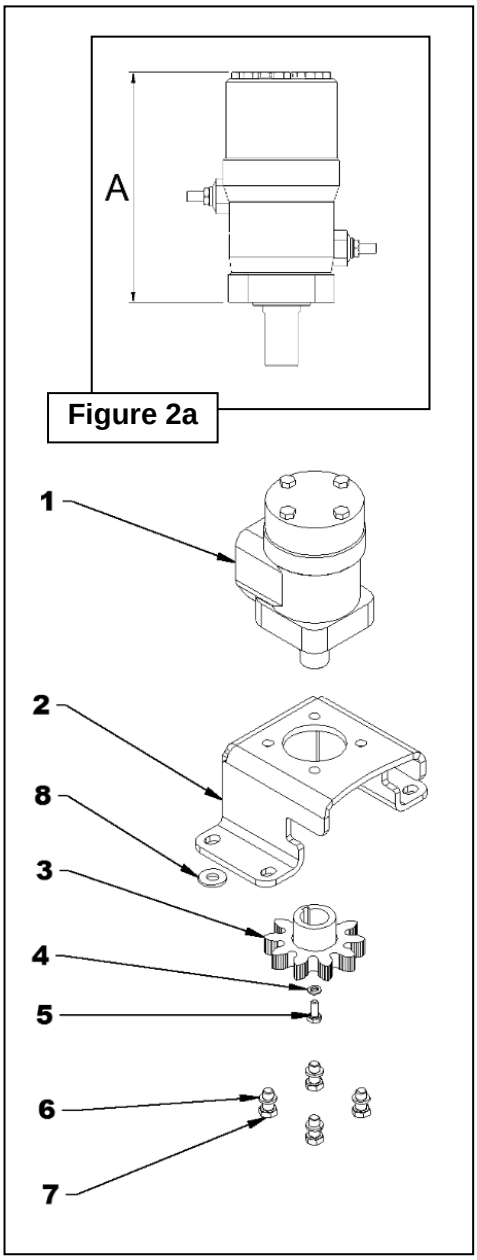

Figure 2a

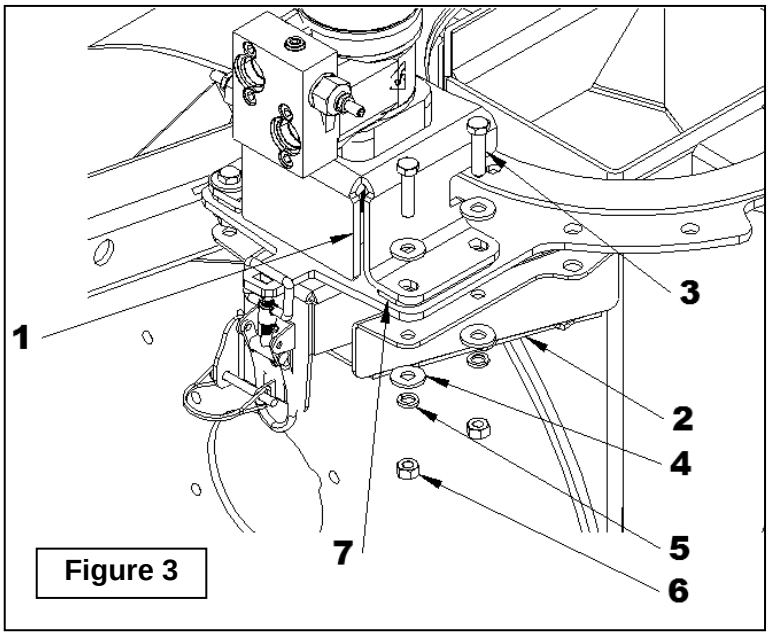

Figure 3

INSTALLATION

8. **Figure 4:** Installer l'extension de chute (item 1) avec les quatre guides (item 2), les quatre espaceurs de chute (item 3) et les renforts latéraux (item 4) et fixer du côté des renforts latéraux avec quatre boulons 1/2" x 2" (item 8), quatre rondelles de blocage 1/2" (item 6), quatre rondelles plates 1/2" (item 9) et quatre écrous à bague de nylon 1/2" (item 7). Continuer de fixer les guides avec quatre boulons 1/2" x 1 3/4" (item 5), quatre rondelles de blocage 1/2" (item 6) et quatre écrous à bague de nylon 1/2" (item 7) dans l'ordre indiqué sur la figure.

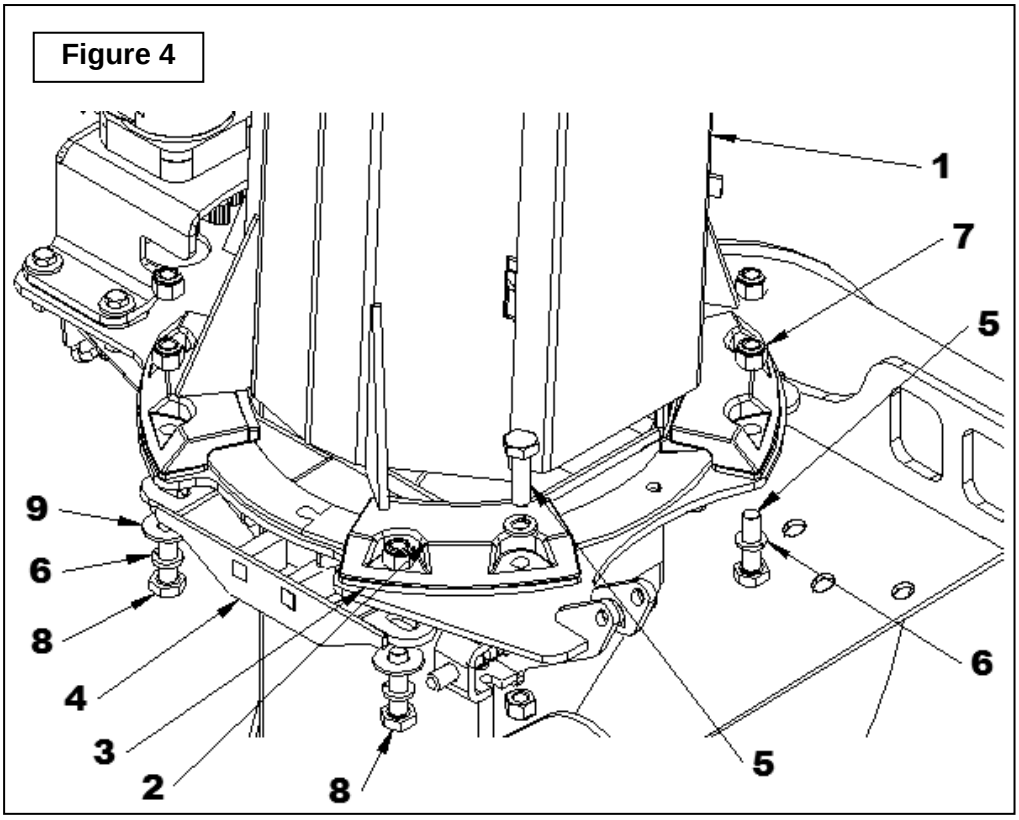

INSTALLATION

Installation de la Chute sur l'Extension de Chute

1. **Figure 5:** Installer la chute sur l'extension de chute (item 2), en intercalant la plaque pliée et la plaque 1/8" (items 3-4) puis les deux plaques de fixation 1/4" (item 5) entre la base et l'engrenage de la chute tel qu'illustré sur la figure.
2. **Figure 5:** Fixer la chute à l'aide de huit boulons 1/2" x 1 1/2" (item 6), huit rondelles de blocage 1/2" (item 7) et huit écrous à bague de nylon 1/2" (item 8) dans l'ordre indiqué dans la figure.
3. **Figure 6:** Connecter les nouveaux boyaux (item 1) avec ceux déconnectés de la chute précédemment.

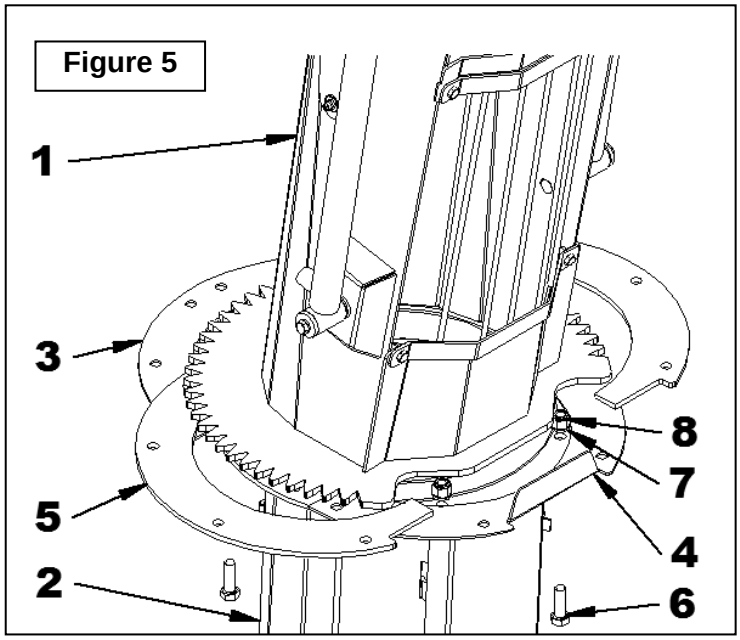

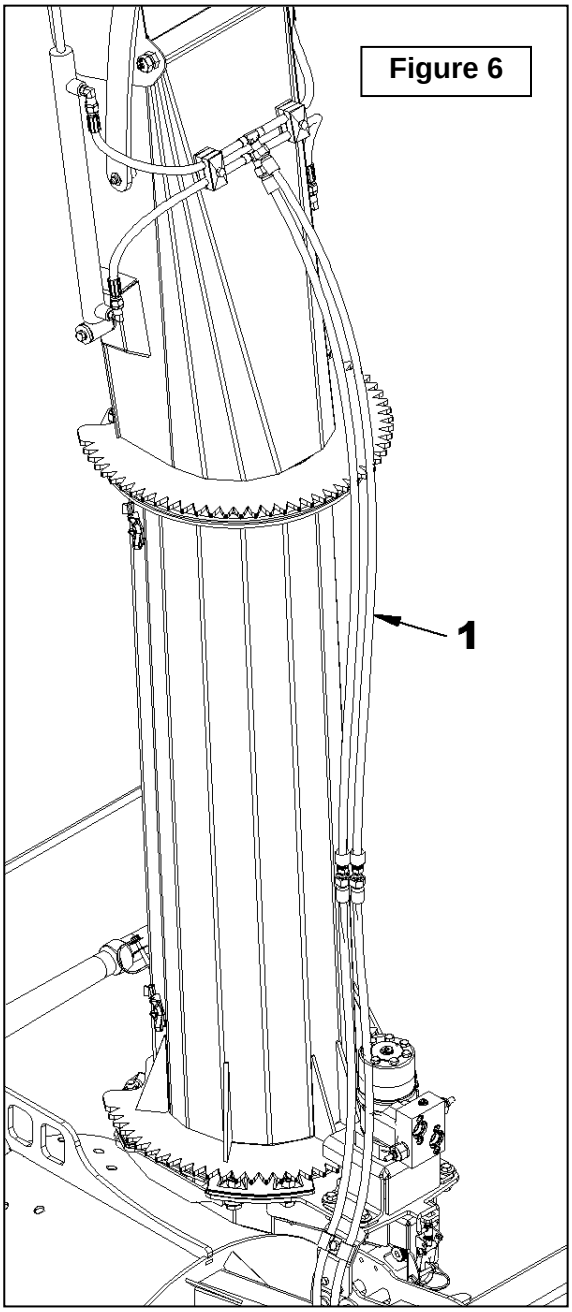

PIÈCES

EXTENSION DE CHUTE

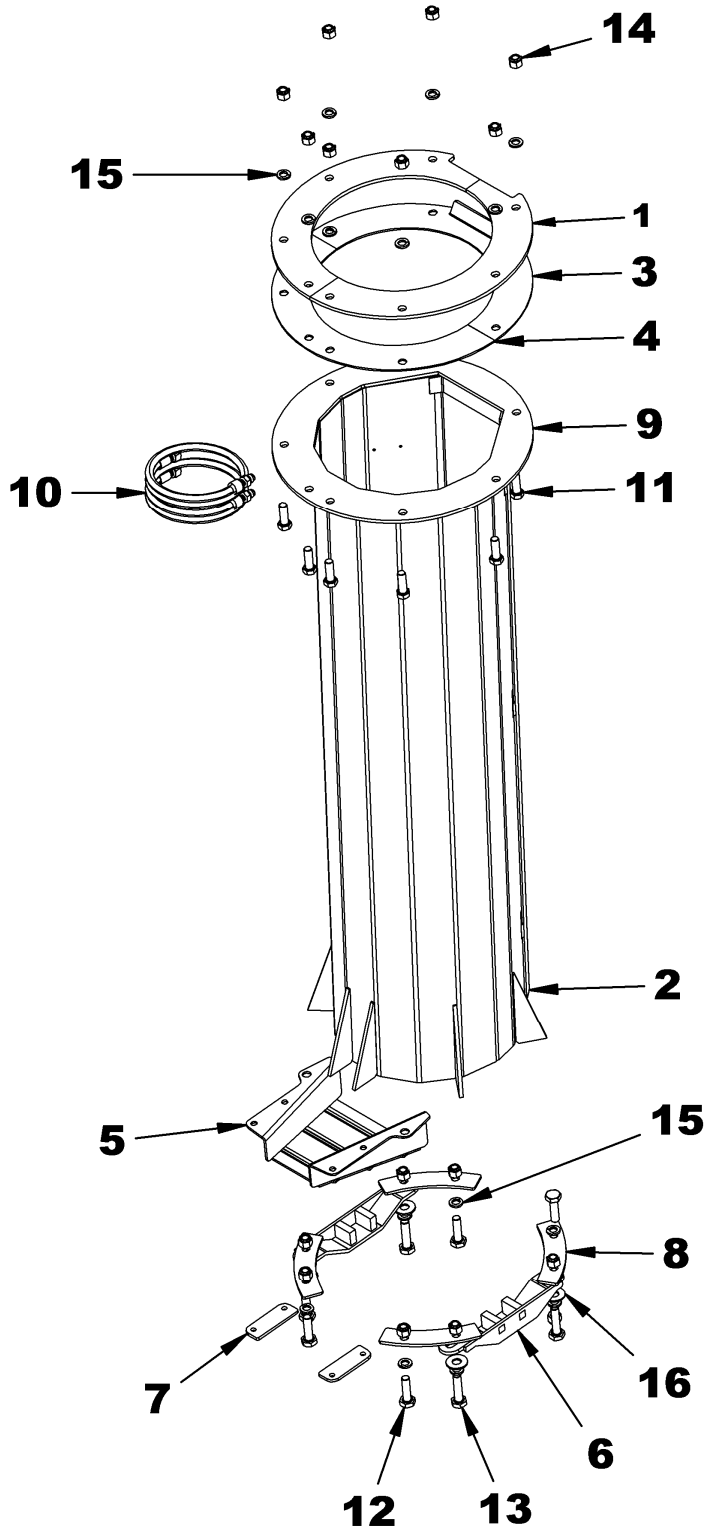

PIÈCES

EXTENSION DE CHUTE			
RÉF.	DESCRIPTION	QTÉ	# PIÈCE
1	Plaque fixation 1/4"	2	672525
2	Porte	1	672526
3	Plaque fixation pliée	1	672527
4	Plaque fixation 1/8" (11GA)	1	672528
5	Renfort arrière	1	672529
6	Renfort latéral	2	672530
7	Espaceur de moteur	2	672533
8	Espaceur de chute	4	672534
9	Extension de chute	1	672543
10	Boyau 3/8’’ x 49’’ 9/16-18JIC PVF X 9/16-18JIC M	2	3700348
11	Boulon hex. 1/2"NC x 1 1/2" gr.5, PQE	8	0100070
12	Boulon hex. 1/2"NC x 1 3/4" gr.5, PQE	4	0100071
13	Boulon hex 1/2"NC x 2" gr.5, PQE	4	0100073
14	Écrou hex. à bague de nylon 1/2"NC PQE	16	1000011
15	Rondelle blocage ø1/2" PQE	16	1200006
16	Rondelle plate 1/2" (ø9/16" trou) PQE	4	1400006

TABLE DE SPÉCIFICATION DES COUPLES

TABLE GÉNÉRALE DE SPÉCIFICATION DES COUPLES

UTILISER LORSQU'UNE VALEUR SPÉCIFIQUE N'EST PAS DONNÉE

Note: Ces valeurs s'appliquent à la boulonnerie reçue du manufacturier lorsque celle-ci est sèche ou lubrifiée avec de l'huile à moteur normal. Elles ne s'appliquent pas lorsque des graisses spéciales au graphite ou au moly disulphide, ou autres lubrifiants haute pression sont utilisés. Ces valeurs s'appliquent dans des conditions sèches.
Sous des conditions lubrifiées, il faut réduire de 25% les couples de cette Table.

IDENTIFICATION DES TÊTES DE BOULONS

POUCES Dimension Boulon	Grade 2		Grade 5		Grade 8	
po-fpo [1]	N-m [2]	lb-pi [3]	N-m	lb-pi	N-m	lb-pi
1/4" – 20NC	7.4	5.6	11	8	16	12
1/4" – 28NF	8.5	6	13	10	18	14
5/16" – 18NC	15	11	24	17	33	25
5/16" – 24NF	17	13	26	19	37	27
3/8" – 16NC	27	20	42	31	59	44
3/8" – 24NF	31	22	47	35	67	49
7/16" – 14NC	43	32	67	49	95	70
7/16" – 20NF	49	36	75	55	105	78
1/2" – 13NC	66	49	105	76	145	105
1/2" – 20NF	75	55	115	85	165	120
9/16" – 12NC	95	70	150	110	210	155
9/16" – 18NF	105	79	165	120	235	170
5/8" – 11NC	130	97	205	150	285	210
5/8" – 18NF	150	110	230	170	325	240
3/4" – 10NC	235	170	360	265	510	375
3/4" – 16NF	260	190	405	295	570	420
7/8" – 9NC	225	165	585	430	820	605
7/8" – 14NF	250	185	640	475	905	670
1" – 8NC	340	250	875	645	1230	910
1" – 12NF	370	275	955	705	1350	995
1 1/8" – 7NC	480	355	1080	795	1750	1290
1 1/8" – 12NF	540	395	1210	890	1960	1440
1 1/4" – 7NC	680	500	1520	1120	2460	1820
1 1/4" – 12NF	750	555	1680	1240	2730	2010
1 3/8" – 6NC	890	655	1990	1470	3230	2380
1 3/8" – 12NF	1010	745	2270	1670	3680	2710
1 1/2" – 6NC	1180	870	2640	1950	4290	3160
1 1/2" – 12NF	1330	980	2970	2190	4820	3560

MÉTRIQ. Dim.boul.	5.8 Grade 5.8		8.8 Grade 8.8		10.9 Grade 10.9	
mmxpas [4]	N-m	lb-pi	N-m	lb-pi	N-m	lb-pi
M 5 X 0.8	4	3	6	5	9	7
M 6 X 1	7	5	11	8	15	11
M 8 X 1.25	17	12	26	19	36	27
M 8 X 1	18	13	28	21	39	29
M10 X 1.5	33	24	52	39	72	53
M10 X 0.75	39	29	61	45	85	62
M12 X 1.75	58	42	91	67	125	93
M12 X 1.5	60	44	95	70	130	97
M12 X 1	90	66	105	77	145	105
M14 X 2	92	68	145	105	200	150
M14 X 1.5	99	73	155	115	215	160
M16 X 2	145	105	225	165	315	230
M16 X 1.5	155	115	240	180	335	245
M18 X 2.5	195	145	310	230	405	300
M18 X 1.5	220	165	350	260	485	355
M20 X 2.5	280	205	440	325	610	450
M20 X 1.5	310	230	650	480	900	665
M24 X 3	480	355	760	560	1050	780
M24 X 2	525	390	830	610	1150	845
M30 X 3.5	960	705	1510	1120	2100	1550
M30 X 2	1060	785	1680	1240	2320	1710
M36 X 3.5	1730	1270	2650	1950	3660	2700
M36 X 2	1880	1380	2960	2190	4100	3220

[1] po-fpo = diamètre nominal des filets en pouces-filets au pouce
[2] N-m = newton-mètre
[3] lb-pi= livre-pied
[4] mm x pas = diamètre nominal des filets en millimètre x pas de filet

Tolérance de couple +0%, -15% des valeurs de couple.
Sauf si des valeurs sont autrement spécifiées, utiliser les valeurs de Couples listées ci-dessus.

Fabriqué par:

Groupe **Dalkotech**

RAD Technologies Inc.
2835, Chemin de l'Aéroport
Thetford Mines, Québec, Canada, G6G 5R7

T +1 418 338-4499 - F +1 418 338-2522

info@radtech.ca
radtech.ca

Imprimé au Canada